# ΕΚΥ/S 25-100 ΚΥΡΙΑ ΕΞΑΡΤΗΜΑΤΑ

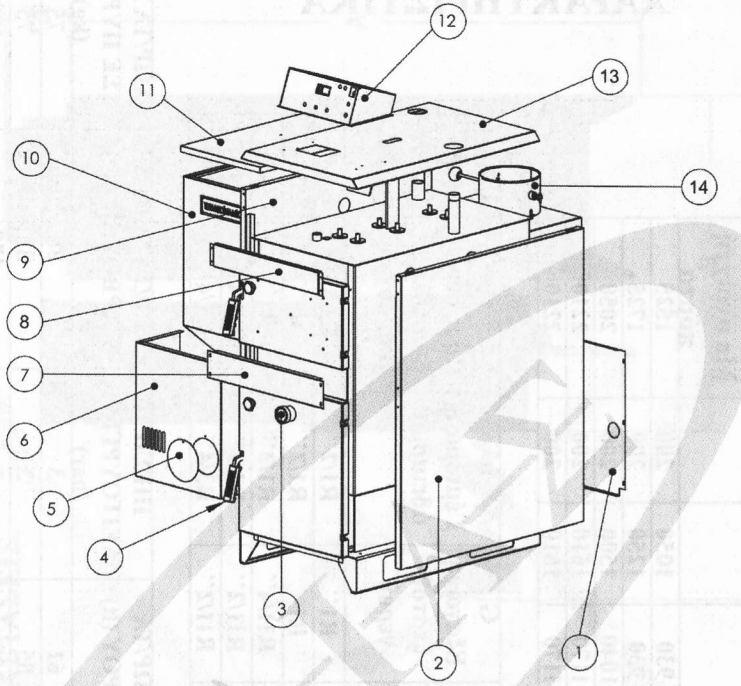


| | |
|---|---|
| 1 | ΠΙΣΩ ΚΑΛΥΜΜΑ |
| 2 | ΑΡΙΣΤΕΡΟ ΚΑΛΥΜΜΑ |
| 3 | ΟΠΗ ΕΛΕΓΧΟΥ ΦΛΟΓΑΣ |
| 4 | ΣΥΡΤΗΣ ΠΟΡΤΑΣ |
| 5 | ΠΡΟΣΤΑΤΕΥΤΙΚΟ ΚΑΛΥΜΜΑ ΜΕΙΩΤΗΡΑ |
| 6 | ΠΡΟΣΤΑΤΕΥΤΙΚΟ ΚΑΛΥΜΜΑ |
| 7 | ΜΕΣΟ ΚΑΛΥΜΜΑ ΜΠΡΟΣΤΙΝΗΣ ΠΟΡΤΑΣ |
| 8 | ΕΠΑΝΩ ΚΑΛΥΜΜΑ ΜΠΡΟΣΤΙΝΗΣ ΠΟΡΤΑΣ |
| 9 | ΔΕΞΙΟ ΚΑΛΥΜΜΑ |
| 10 | ΣΙΛΟ |
| 11 | ΚΑΠΑΚΙ ΣΙΛΟ |
| 12 | ΗΛΕΚΤΡΟΝΙΚΟΣ ΠΙΝΑΚΑΣ |
| 13 | ΠΑΝΩ ΚΑΛΥΜΜΑ |
| 14 | ΚΑΜΙΝΑΔΑ |


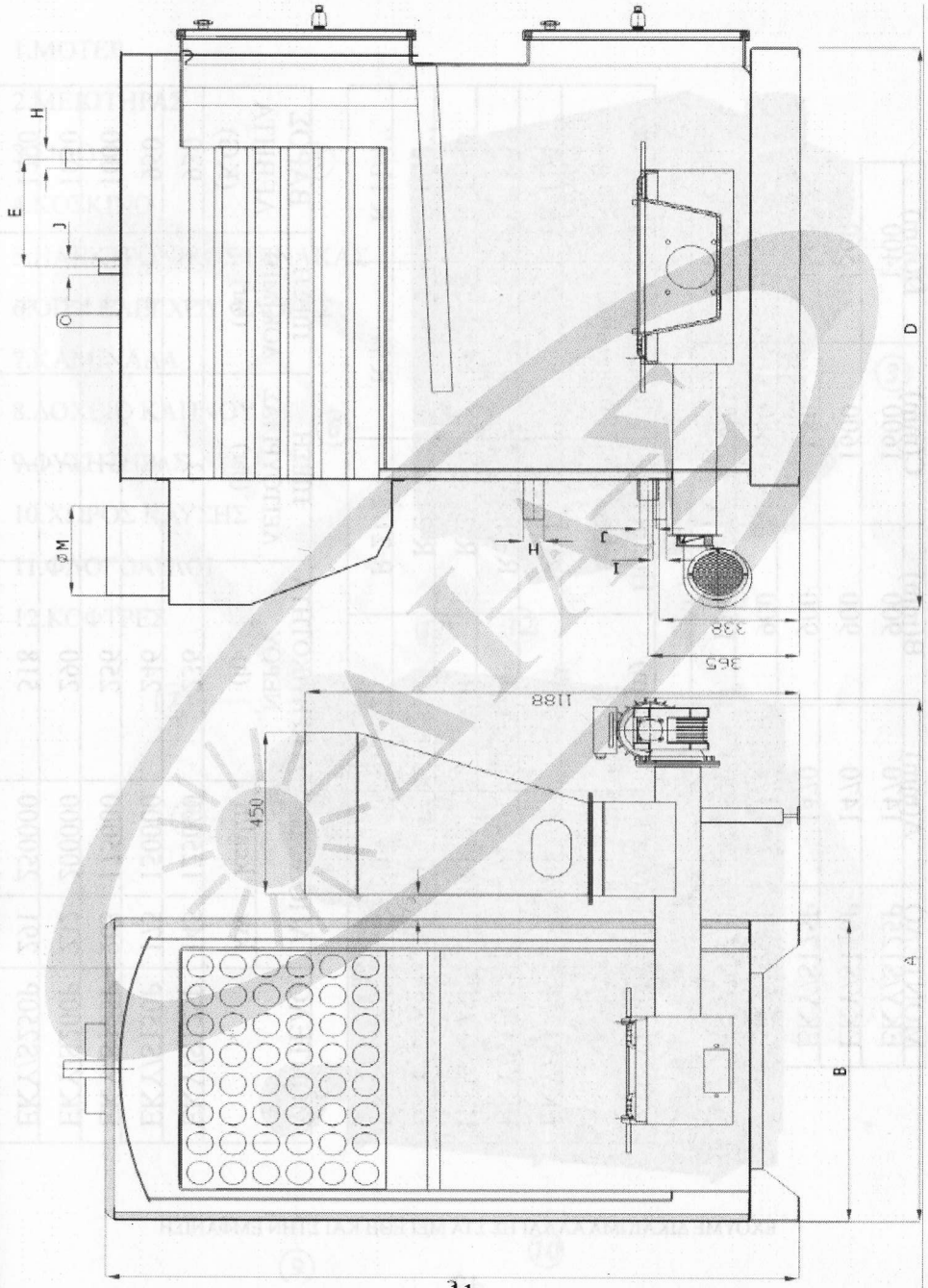
# ΕΚΥ/S 125P-250P ΤΕΧΝΙΚΑ ΧΑΡΑΚΤΗΡΙΣΤΙΚΑ